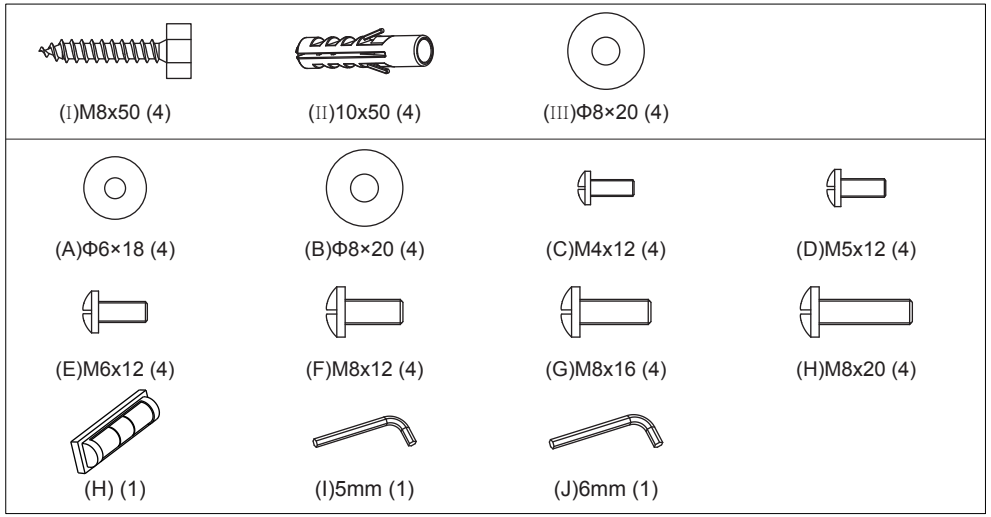

STEP1-1A

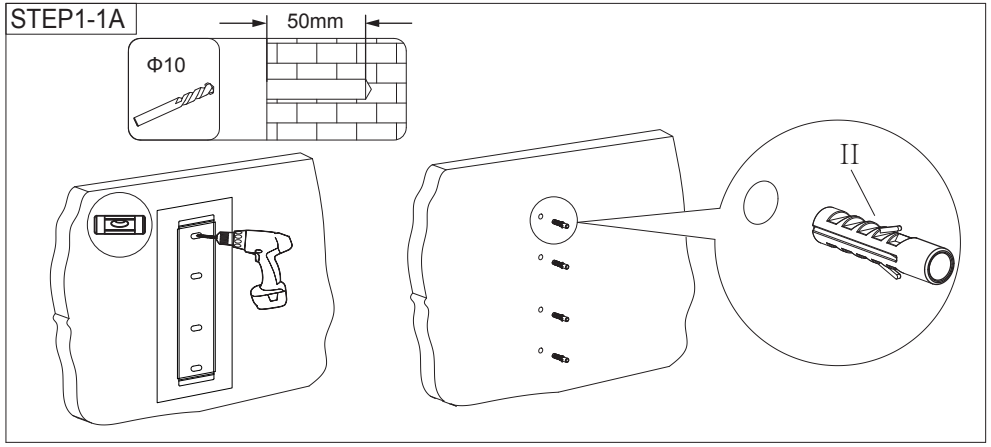

STEP1-1B

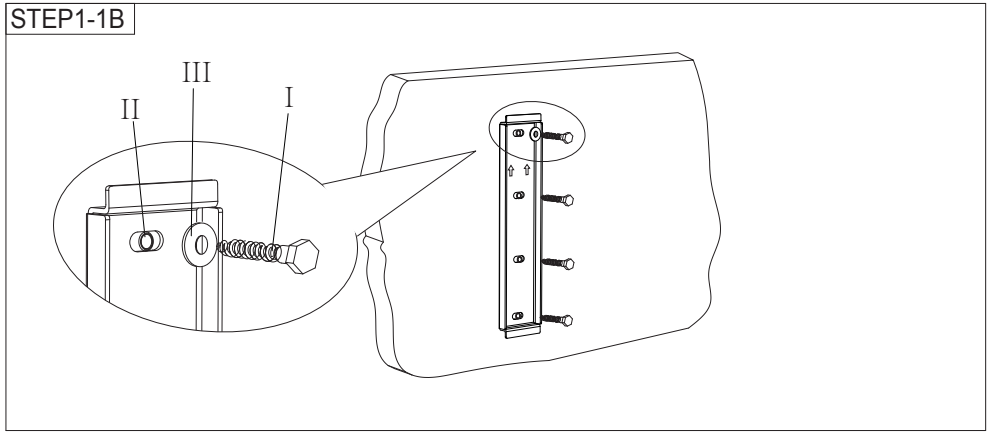

STEP1-2

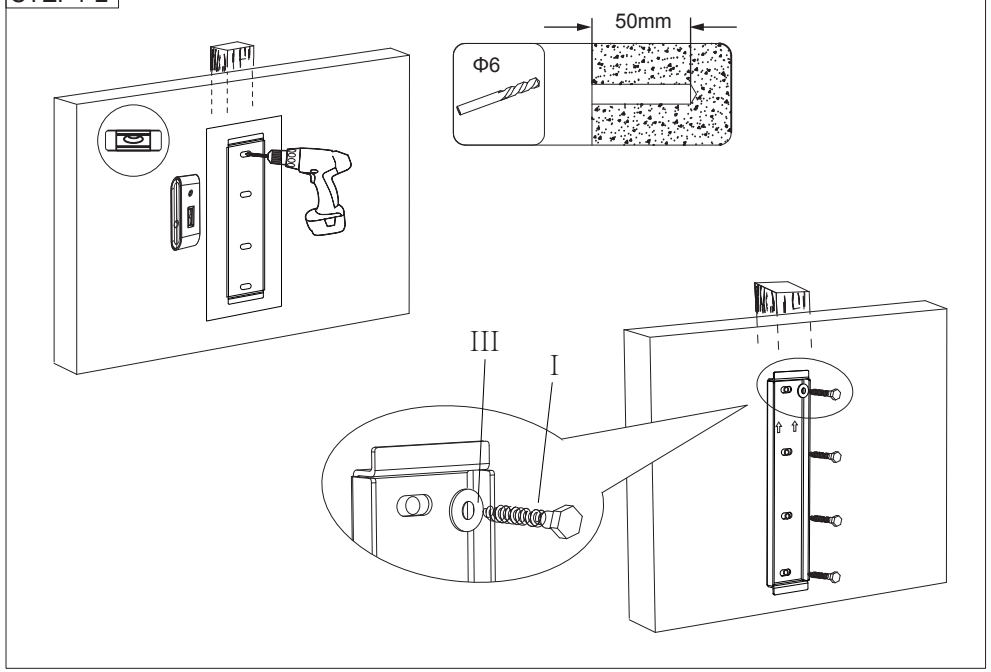

STEP2

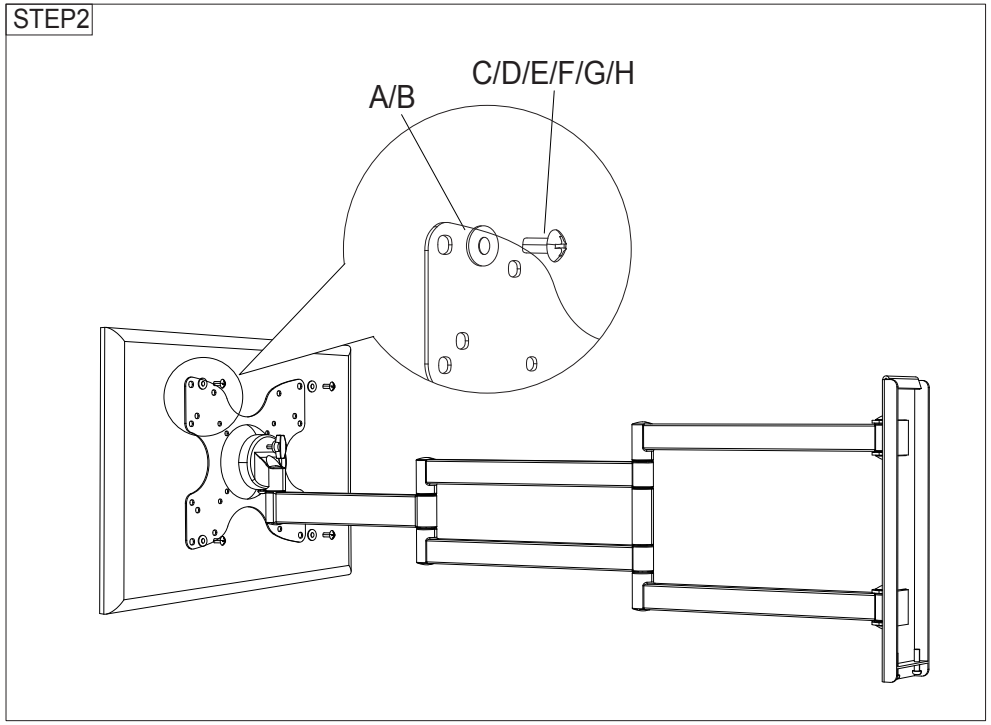

STEP3

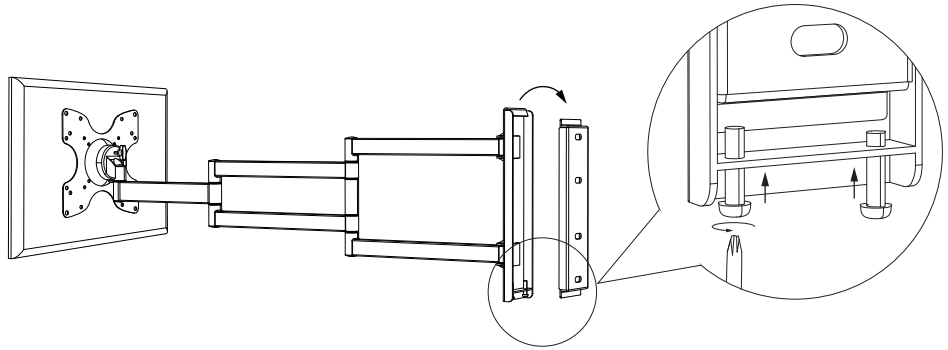

STEP4

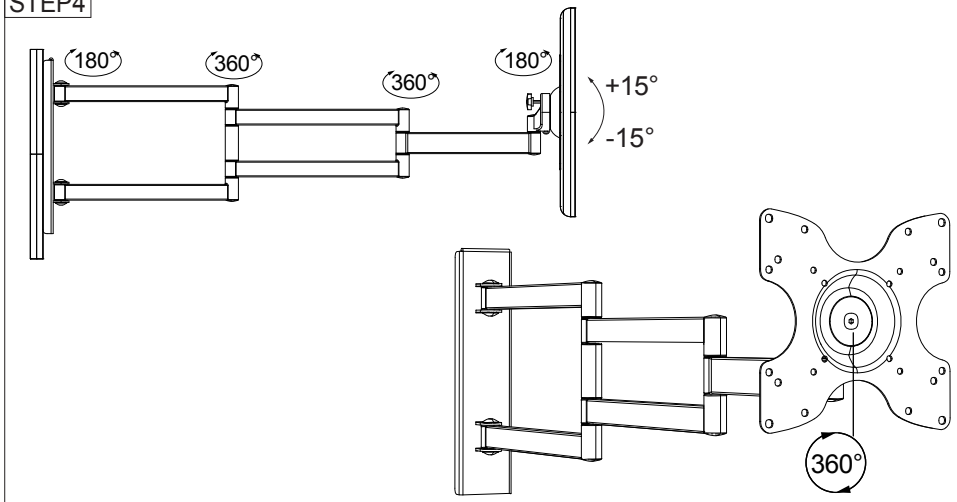

DQ ROTATE XL 98.5CM

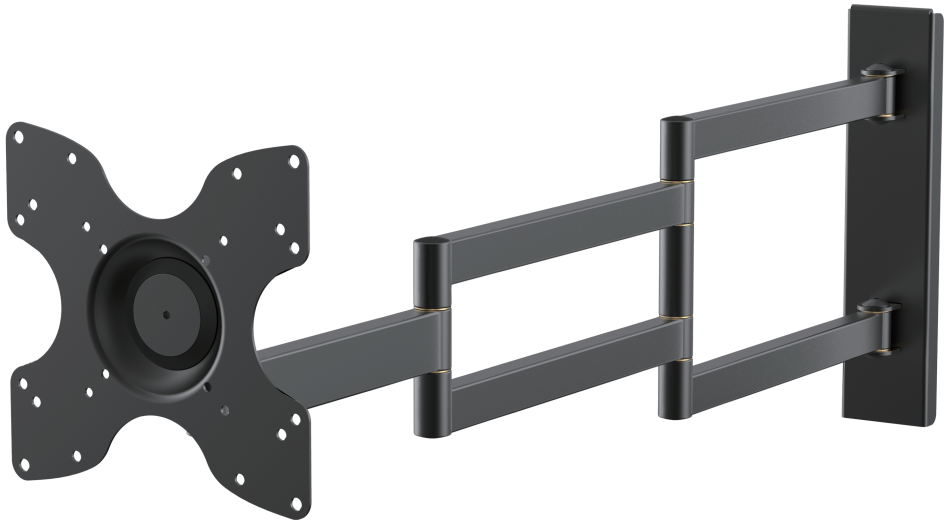

DQ ROTATE XL 98.5CM

Max:15KG

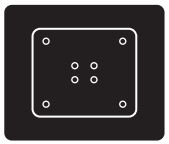

Max VESA 200X200