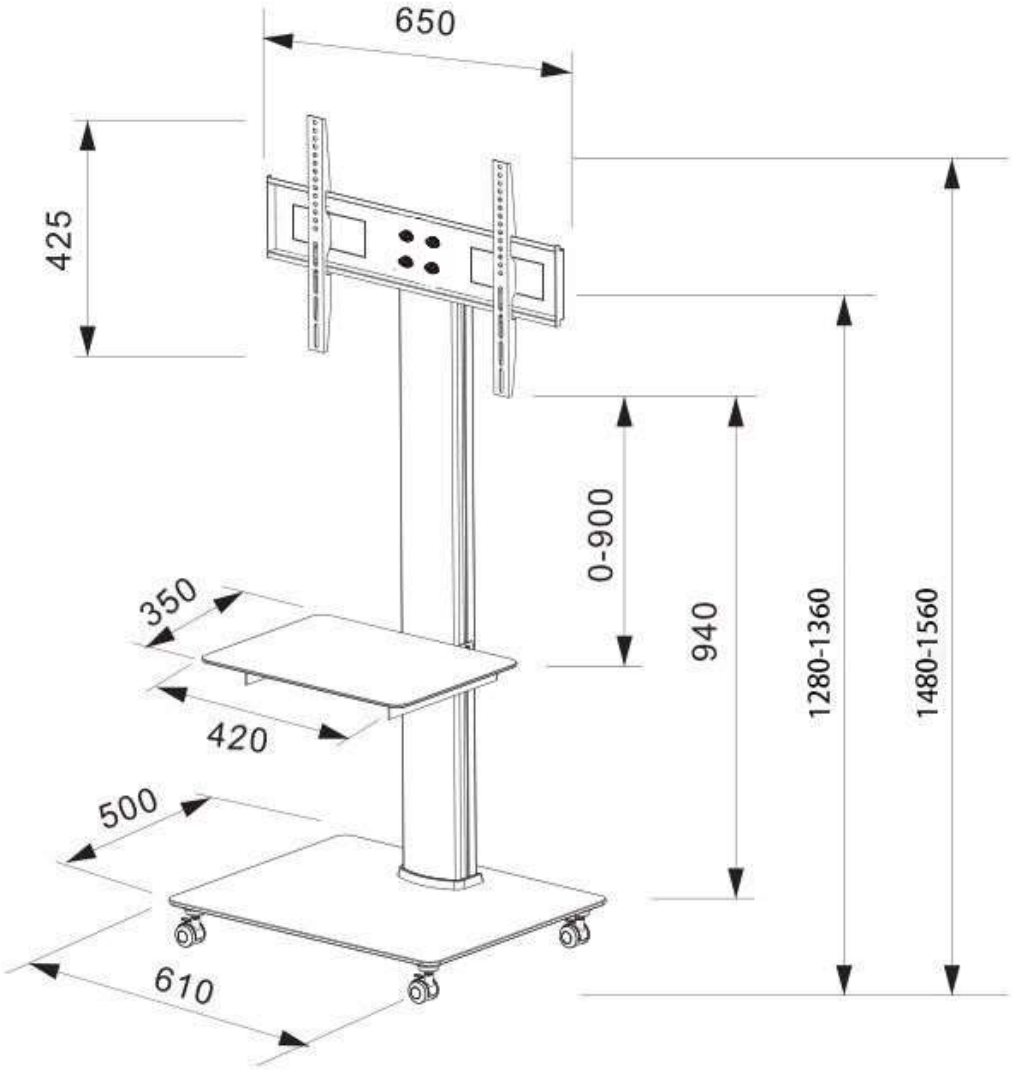
650
425
0-900
940
1280-1360
1480-1560
350
420
500
610